ART.102 UMR	Rif.		Dritto con filetto maschio cilindrico con O-Ring							
CODICE	ØT	FIL.	D	D2	L	L2	H	CH.	CH.1	O.R.
UMR4/000	4	1/8	9,9	14	18	5,7	12,5	10	3	2031
UMR4/001	4	1/4	9,9	17	19	6	12,5	10	3	11x2
UMR5/000	5	1/8	10,9	14	19	5,7	13	11	3	2031
UMR5/001	5	1/4	10,9	17	19,5	6	13	11	3	11x2
UMR6/000	6	1/8	11,9	14	19	5,7	13,5	12	4	2031
UMR6/001	6	1/4	11,9	17	20	6	13,5	12	4	11x2
UMR8/000	8	1/8	14,7	17	24,5	5,7	16	15	6	2031
UMR8/001	8	1/4	14,7	17	22	6	16	15	6	11x2
UMR8/002	8	3/8	15	21	23	6,5	16	16	6	2056
UMR10/001	10	1/4	17,4	20	25,5	6	17	18	7	11x2
UMR10/002	10	3/8	17,4	22	23,5	6,5	17	18	7	2056
UMR10/003	10	1/2	17,4	26	28,5	9,5	17	18	7	3068
UMR12/001	12	1/4	20	22	27,5	6	19	20	7	11x2
UMR12/002	12	3/8	20	22	28	6,5	19	20	9	2056
UMR12/003	12	1/2	20	26	31,5	9,5	19	20	9	3068

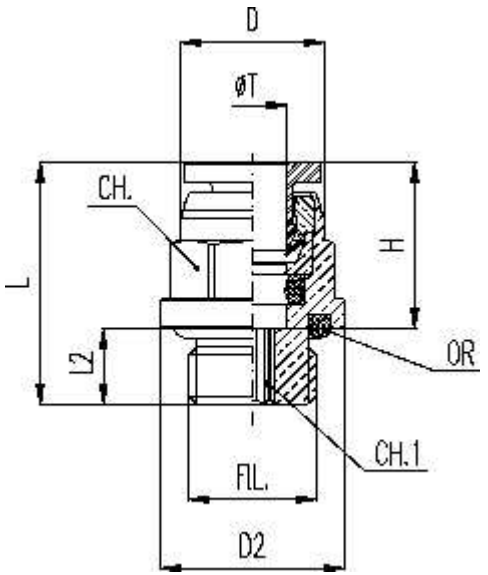

ART.103 UMRC	Rif.		Dritto con filetto maschio conico						
CODICE	ØT	FIL.	D	D2	L	L2	H	CH.	CH.1
UMRC4/000	4	1/8	9,9	11	20,5	8	12,5	10	3
UMRC4/001	4	1/4	9,9	14	22,5	10	12,5	10	3
UMRC5/000	5	1/8	10,9	13	21	8	13	11	3
UMRC5/001	5	1/4	10,9	14	22,5	10	13	11	3
UMRC6/000	6	1/8	11,9	14	21,5	8	13,5	12	4

UMRC6/001	6	1/4	11,9	14	23,5	10	13,5	12	4
UMRC8/000	8	1/8	14,7	17	25	8	16	15	6
UMRC8/001	8	1/4	14,7	17	26	10	16	15	6
UMRC8/002	8	3/8	15	18	26,5	11	16	15	6
UMRC10/001	10	1/4	17,4	20	27	10	17	18	7
UMRC10/002	10	3/8	17,4	20	28	11	17	18	7
UMRC10/003	10	1/2	17,4	22	30,5	13	17	18	7
UMRC12/001	12	1/4	20	22	31,5	10	19	20	7
UMRC12/002	12	3/8	20	22	32,5	11	19	20	9
UMRC12/003	12	1/2	20	22	34	13	19	20	9

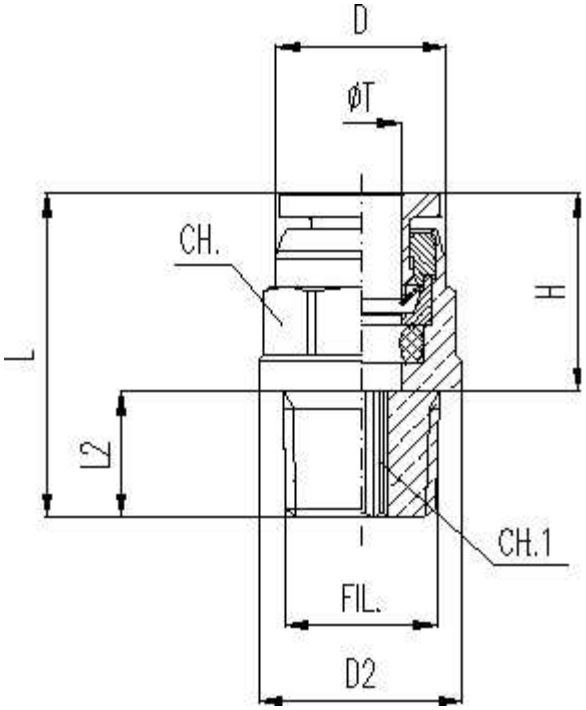

ART.104 UMRB	Rif.		Dritto maschio senza esagono esterno					
CODICE	ØT	FIL.	D	L	L2	H	CH.	O.R.
UMRB4/004	4	M3	10	17,5	3,5	12,5	1,5	2,6x1
UMRB4/005	4	M5	10	18,5	4	12,5	2	4x1
UMRB4/000	4	Gc1/8	10	20,5	8	12,5	3	/
UMRB5/005	5	M5	11	19	4	13	2	4x1
UMRB5/000	5	Gc1/8	11	21	8	13	3	/
UMRB6/005	6	M5	12	19,5	4	13,5	2	4x1
UMRB6/000	6	Gc1/8	12	21,5	8	13,5	4	/
UMRB8/000	8	Gc1/8	14,7	25	8	16	6	/

UMRB8/001	8	Gc1/4	14,7	26	10	16	6	/
UMRB8/002	8	Gc3/8	18	26,5	11	16	6	/
UMRB10/001	10	Gc1/4	17,4	27	10	17	7	/
UMRB10/002	10	Gc3/8	17,4	28	11	17	7	/
UMRB10/003	10	Gc1/2	22	30,5	13	17	7	/
UMRB12/001	12	Gc1/4	20	31,5	10	19	7	/
UMRB12/002	12	Gc3/8	20	32,5	11	19	9	/
UMRB12/003	12	Gc1/2	22	34	13	19	9	/

